Typ silnika	Moc kW	Prędkość obrotowa	Sprawność znamionowa	Współczynnik mocy	Prąd przy napięciu 380V	Krotność momentu rozruchowego	Krotność prądu rozruchowego	Krotność momentu maksymalnego	Masa silnika
	P_n	n_n	η_n	$\cos \varphi_n$	I_n	M_r/M_n	I_r/I_n	M_{max}/M_n	m
	[kW]	[min^{-1}]	[%]	[-]	[A]	[-]	[-]	[-]	[kg]
2p=2 n_s=3000 obr/min									
MS562-2	0.12	2750	63.0	0.78	0.37	2.2	5.5	2.2	3.6
MS631-2	0.18	2780	65.0	0.80	0.53	2.2	5.5	2.2	4.2
MS632-2	0.25	2780	68.0	0.81	0.69	2.2	5.5	2.2	4.9
MS711-2	0.37	2800	70.0	0.81	0.99	2.2	6.1	2.2	6.0
MS712-2	0.55	2800	73.0	0.82	1.40	2.2	6.1	2.3	6.9
MS801-2	0.75	2825	75.0	0.83	1.83	2.2	6.1	2.3	9.0
MS802-2	1.1	2825	77.0	0.84	2.58	2.2	7.0	2.3	9.5
MS90S-2	1.5	2840	79.0	0.84	3.43	2.2	7.0	2.3	13.0
MS90L-2	2.2	2840	81.0	0.85	4.85	2.2	7.0	2.3	16.0
MS100L-2	3	2880	83.0	0.87	6.31	2.2	7.5	2.3	22.0
MS112M-2	4	2890	85.0	0.88	8.12	2.2	7.5	2.3	27.0
MS132S1-2	5.5	2900	86.0	0.88	11.00	2.2	7.5	2.3	40.0
MS132S2-2	7.5	2900	87.0	0.88	14.90	2.2	7.5	2.3	45.0
2p=4 n_s=1500 obr/min									
MS562-4	0.09	1300	54.0	0.70	0.36	2.1	5.2	2.2	3.7
MS631-4	0.12	1330	57.0	0.72	0.44	2.1	5.2	2.2	4.3
MS632-4	0.18	1330	60.0	0.73	0.62	2.1	5.2	2.2	5.0
MS711-4	0.25	1360	65.0	0.74	0.79	2.1	5.2	2.2	5.8
MS712-4	0.37	1360	67.0	0.75	1.12	2.1	5.2	2.2	6.7
MS801-4	0.55	1380	71.0	0.75	1.57	2.4	5.2	2.3	8.7
MS802-4	0.75	1380	73.0	0.76	2.05	2.3	6.0	2.3	9.6
MS90S-4	1.1	1390	75.0	0.77	2.89	2.3	6.0	2.3	13.0
MS90L-4	1.5	1390	78.0	0.79	3.70	2.3	6.0	2.3	16.0
MS100L1-4	2.2	1410	80.0	0.81	5.16	2.3	7.0	2.3	20.0
MS100L2-4	3	1410	82.0	0.82	6.78	2.3	7.0	2.3	23.0
MS112M-4	4	1435	84.0	0.82	8.82	2.3	7.0	2.3	29.0
MS132S-4	5.5	1445	85.0	0.83	11.8	2.3	7.0	2.3	42.0
MS132M-4	7.5	1445	87.0	0.84	15.6	2.3	7.0	2.3	51.0
2p=6 n_s=1000 obr/min									
MS711-6	0.18	900	56.0	0.66	0.74	1.9	4.0	2.0	6.5
MS712-6	0.25	900	59.0	0.68	0.95	1.9	4.0	2.0	7.1
MS801-6	0.37	900	62.0	0.70	1.30	1.9	4.7	2.0	8.9
MS802-6	0.55	900	65.0	0.72	1.79	1.9	4.7	2.1	10.0
MS90S-6	0.75	910	69.0	0.72	2.29	2.0	5.5	2.1	13.0
MS90L-6	1.1	910	72.0	0.73	3.18	2.0	5.5	2.1	16.0
MS100L-6	1.5	940	76.0	0.76	3.95	2.0	5.5	2.1	20.0
MS112M-6	2.2	940	79.0	0.76	5.57	2.0	6.5	2.1	25.0
MS132S-6	3	960	81.0	0.76	7.40	2.1	6.5	2.1	39.0
MS132M1-6	4	960	82.0	0.76	9.75	2.1	6.5	2.1	46.0
MS132M2-6	5.5	960	84.0	0.77	12.9	2.1	6.5	2.1	54.0

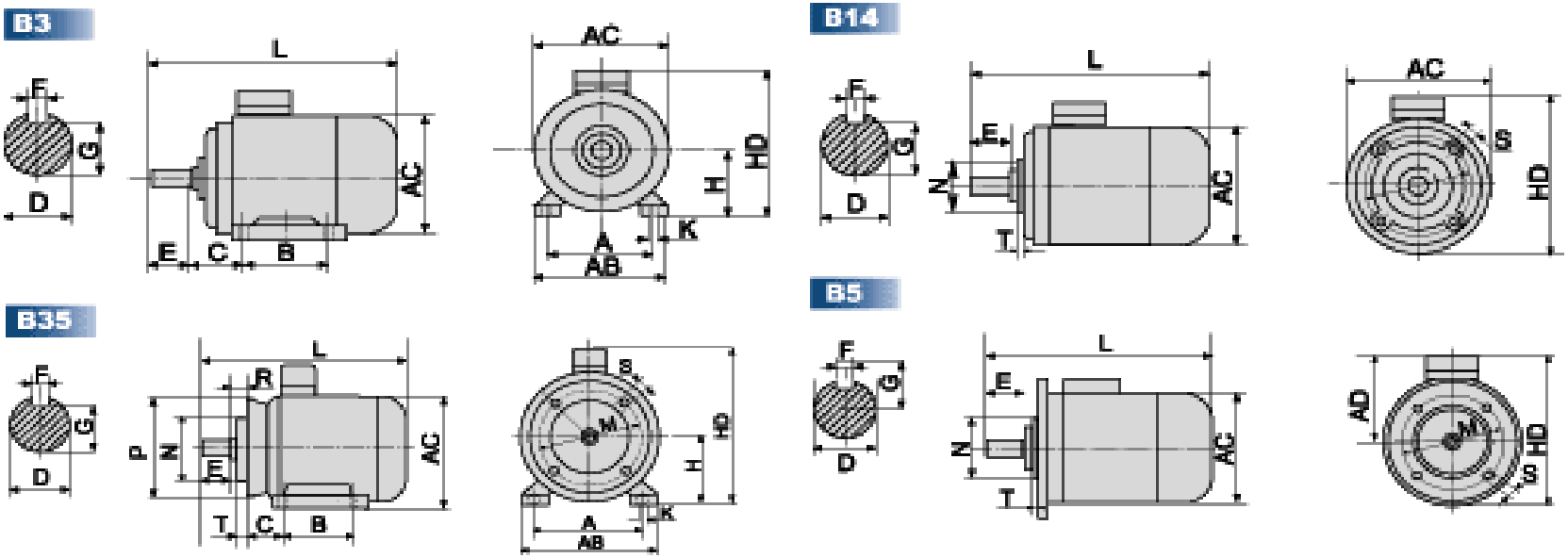

SERIA MS

Wielkość anicz	Wymiary montażowe									Wymiary montażowe dla B14					Wymiary montażowe dla B5					Wymiar ogólny				
	A	B	C	D	E	F	G	H	K	M	N	P	S	T	M	N	P	S	T	AB	AC	AD	HD	L
56	90	71	36	9	20	3	7.2	56	6	65	50	80	M5	2	100	80	120	8.5	3	112	108	93	149	192
63	100	80	40	11	23	4	8.5	63	7	75	60	90	M5	2.5	115	95	140	10	3	120	120	97	160	211
71	112	90	45	14	30	5	11	71	7	85	70	105	M6	2.5	130	110	160	10	3.5	135	140	104	175	240
80	125	100	50	19	40	6	16	80	10	100	80	120	M6	3	165	130	200	12	3.5	155	160	113	193	284
90S	140	100	56	24	50	8	20	90	10	115	95	140	M8	3	165	130	200	12	3.5	175	175	123	213	316
90L	140	125	56	24	50	8	20	90	10	115	95	140	M8	3	165	130	200	12	3.5	175	175	123	213	341
100L	160	140	63	28	60	8	24	100	12	130	110	160	M8	3.5	215	180	250	15	4	200	195	157	257	377
112M	190	140	70	28	60	8	24	112	12	130	110	160	M8	3.5	215	180	250	15	4	226	220	163	275	392
132S	216	140	89	38	80	10	33	132	12	165	130	200	M10	3.5	265	230	300	15	4	265	265	183	315	463
132M	216	178	89	38	80	10	33	132	12	165	130	200	M10	3.5	265	230	300	15	4	265	265	183	315	501